Восстановлен с копии Заказчика
Верно: Таллалов, 17.07.2012

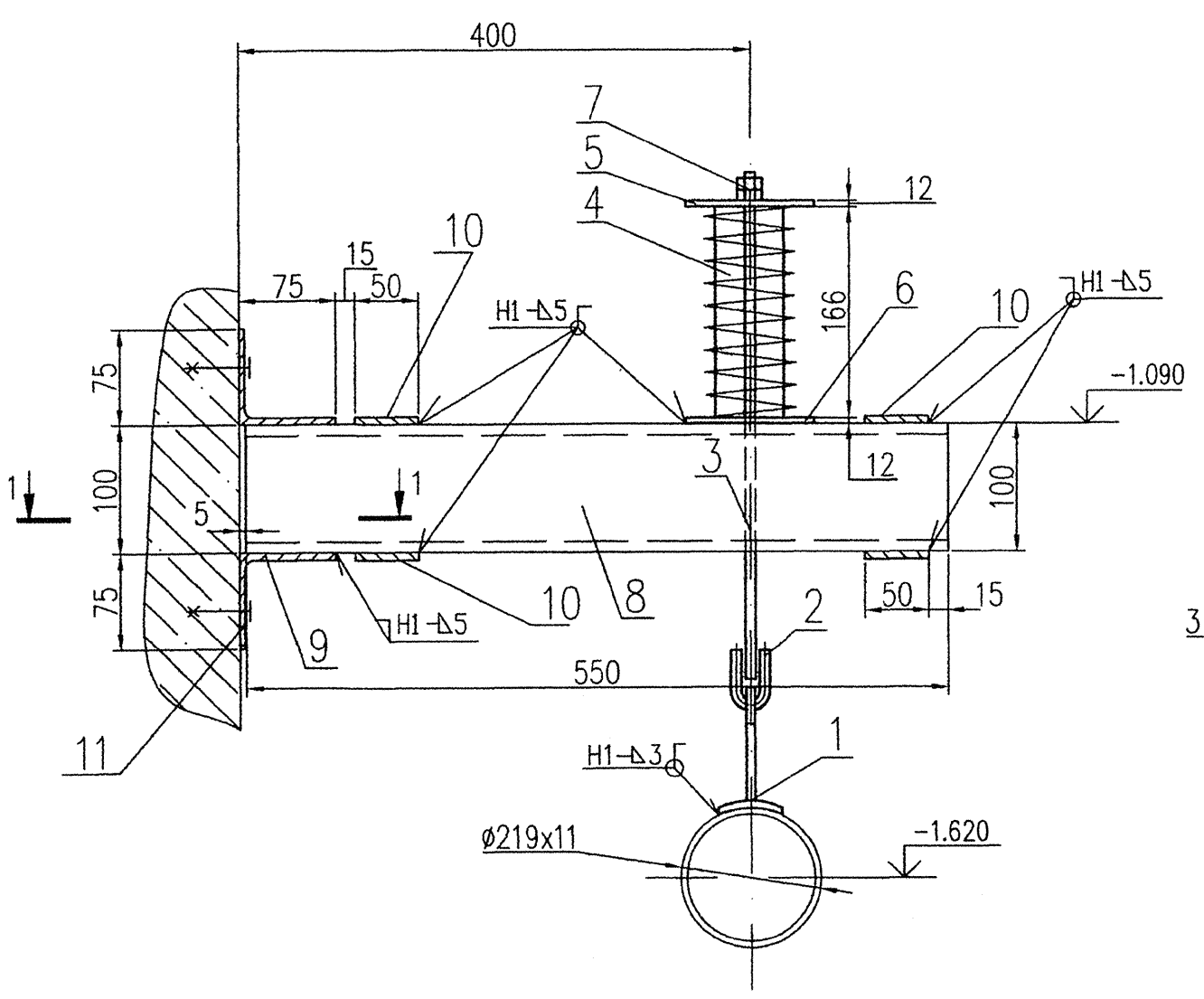


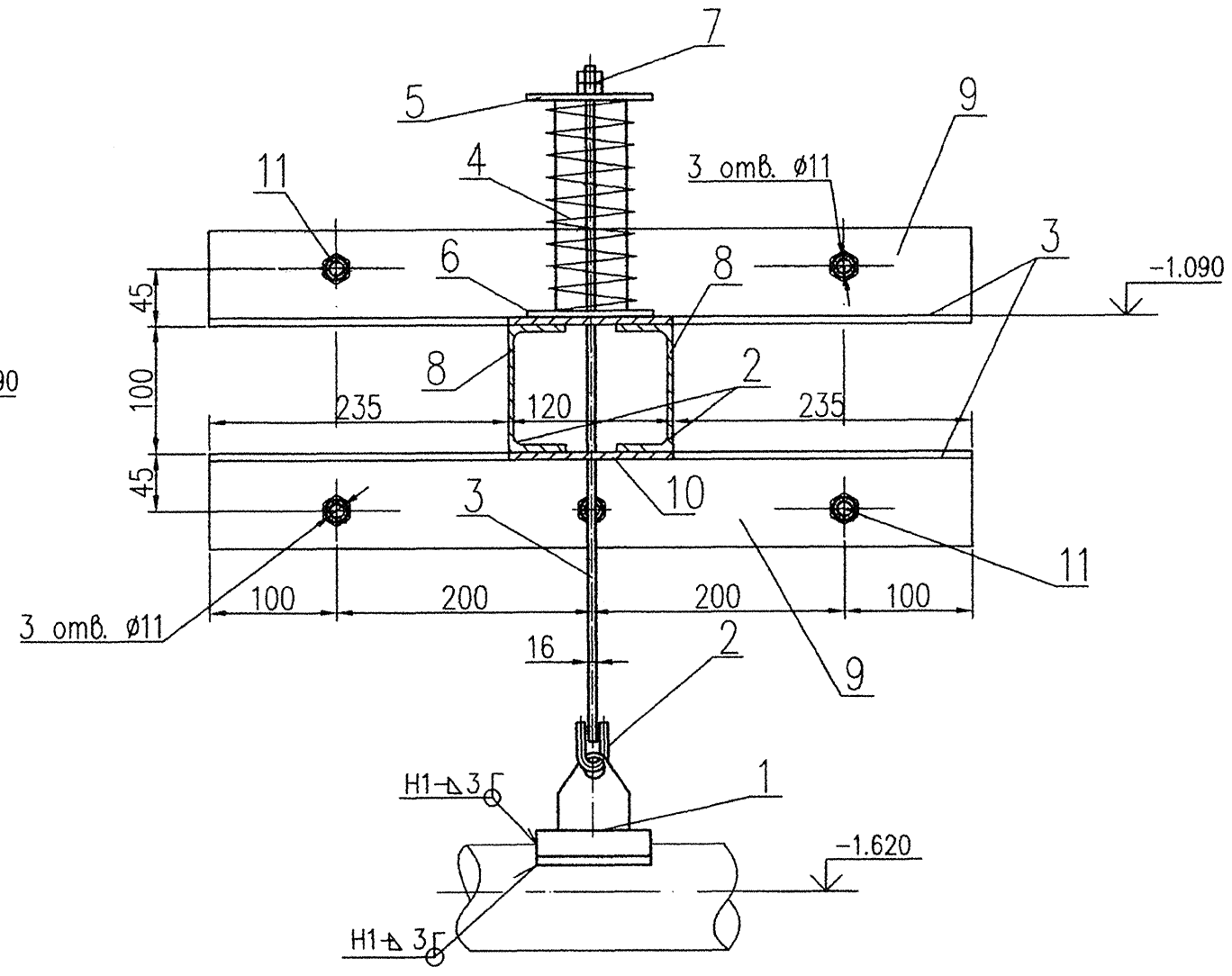


1–1

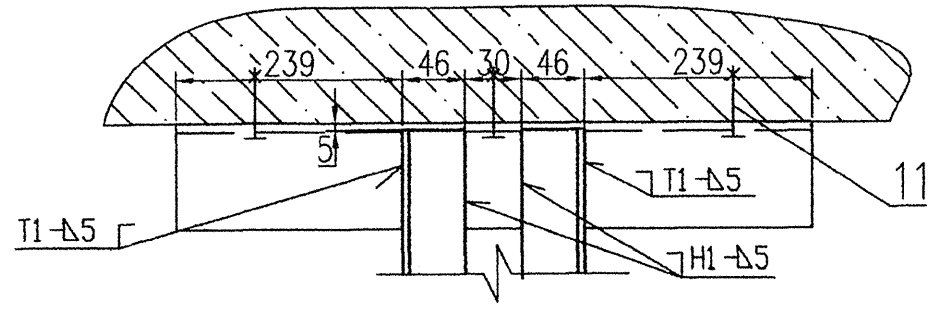


Спецификация

| Поз. | Обозначение | Наименование | Кол. | Материал | Масса, кг ед. | Масса, кг общ. | Примечание |
|---|---|---|---|---|---|---|---|
| 1 | 14 ОСТ 34-10-733-93 | Проушина с накладкой | 1 | Сборный | 3,7 | 3,7 | |
| 2 | 1-02 ОСТ 34-10-729-93 | Ушко | 1 | Круг 16-В ГОСТ 2590-88 / 20-а ГОСТ 1050-88 | 0,28 | 0,28 | |
| 3 | 3-45 ОСТ 34-10-739-93 | Тяга резьбовая | 1 | Круг 16-В ГОСТ 2590-88 / 20-а ГОСТ 1050-88 | 0,79 | 0,79 | |
| 4 | 03 ОСТ 108.764.01 | Пружина | 1 | Сборный | 8,5 | 8,5 | |
| 5 | 3-02 ОСТ 34-10-745-93 | Диск | 1 | Б-ПН-12 ГОСТ 19903-74* / 20-3-Г ГОСТ 1577-93 | 1,87 | 1,87 | |
| 6 | 2-21 ОСТ 34-10-743-93 | Стакан | 1 | Сборный | 2,98 | 2,98 | |
| 7 | ГОСТ 5915-70 | Гайка М16 | 2 | Ст25 ГОСТ 1050-88 | 0,075 | 0,15 | |
| 8 | ГОСТ 8240-89 | Швеллер 10 L=550 мм | 2 | Ст3сп5 ГОСТ535-2005 | 4,72 | 9,44 | |
| 9 | ГОСТ 8509-72 | Уголок 75х75х6, L=600 мм | 2 | Ст3сп5 ГОСТ535-2005 | 4,13 | 4,13 | |
| 10 | ГОСТ 19903-74 | Лист Б-ПН-6 50х120 | 4 | Ст3сп5 ГОСТ14637-89 | 0,26 | 1,04 | |
| 11 | Hilti | HST М10х110/10 | 6 | Сборный | 0,061 | 0,366 | |
| | ГОСТ 9467-75 | Наплавленный металл | — | УОНИИ 13/45 | | 0,32 | |
| | ГОСТ 2246-70 | Наплавленный металл | | Св-10Х16Н25АМ6 | | 0,16 | |
| | | | | | | | |
| | | | | | | Итого: | 33,73кг |

| Характеристика пружины | | | | | | | |
|---|---|---|---|---|---|---|---|
| Табличные данные | | | При установке | | В рабочем состоянии | | Нагрузка на несущие конструкции |
| Допускаемая рабочая нагрузка Рмакс, кгс | Прогиб при Рмакс. макс, мм | Высота пружины в свободном состоянии Нсв, мм | Высота пружины Нмонт, мм | Нагрузка на пружину Рмонт, кгс | Высота пружины Нр, мм | Нагрузка на пружину Рр, кгс | Рк, кгс |
| 534 | 70 | 166 | 140 | 193 | 138 | 209 | 290 |

1. Спецификация составлена на один комплект.
2. Изготовить 3 комплекта опоры.
3. Монтажно-сборочный чертеж 09062-26-00-ТМ5 л.3,4,5.
4. Сварку производить по ГОСТ 5264-80 электродом Э-42А ГОСТ 9467-75.
5. Поверхности скольжения зачистить до металлического блеска и натереть графитом.

АРХИВНЫЙ ЭКЗЕМПЛЯР

| Инв.N подл. | Подпись и дата | Взам. инв.N |
|---|---|---|
| 40842с/о | | |

| Изм. | Кол.уч. | Лист | N док. | Подпись | Дата |
|---|---|---|---|---|---|
| | | | | | |

09062-26-00-ТМ5 40842с/о

Ростовская АЭС Энергоблок N 3

РДЭС. Ячейки N 1, 2, 3.

| Стадия | Лист | Листов |
|---|---|---|
| Р | 56 | |

| | | |
|---|---|---|
| Н. контр. | Ермина | 2.12 |
| Проверил | Анисимов | 2.12 |
| Разраб. | Кармазина | 2.12 |

Подвеска пружинная N°5.

ЗАО "Сельэнергопроект" Москва 2010

Подпись ответственного

File: 09062-26-00-ТМ5-56.dwg